FGP 650/M

Quemadores de gasoleo 2 LLAMAS progresivas (hi-low flame) o MODULANTES (PID fully modulading) con la incorporación del sistema opcional kit modulación y sonda.
Están compuestos por: ventilador de alta presurización y cabeza de combustión con regulación a alto rendimiento y elevada estabilidad de llama.
Dimensiones compactas y disposición racionalizadas de componentes con accesibilità facilitada para las operaciones de calibracion y manutención.
Los componentes de protección todos metàlicos garantizan elevada fiabilidad y duración.
Completos boquilla industrial, tubos flexibles, filtro de línea.
Completos platina y junta aislante para el fijado a el generador.

Disponible la versión con camme mecanica o electrónica.

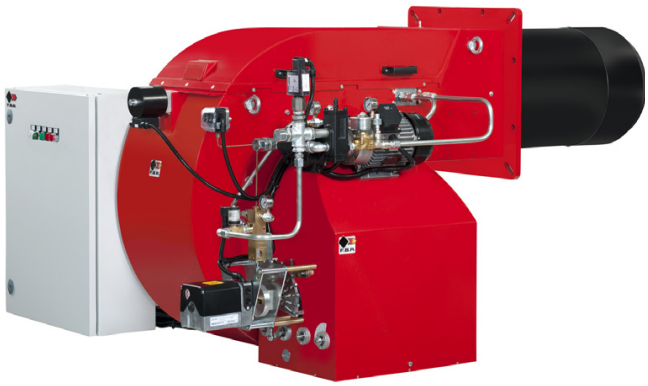

Fig. 1

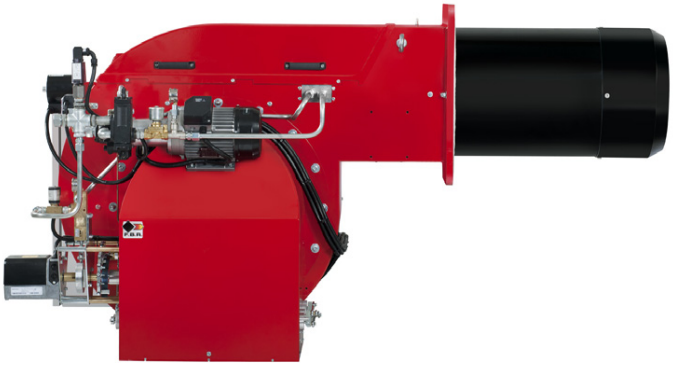

Fig. 2

Fig. 3

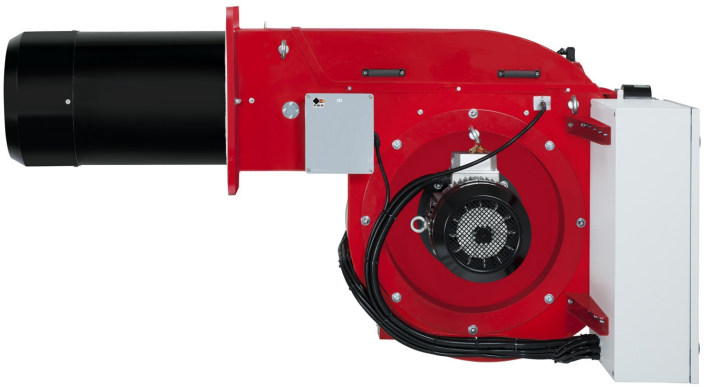

Fig. 4

DATOS TÉCNICOS

MODELO		FGP 650/M
Potencia térmica mín. 1°llama / mín. 2°llama - máx. 2°llama *	[Mcal/h]	847/3000-6500
Potencia térmica mín. 1°llama / mín. 2°llama - máx. 2°llama *	[kW]	986/3488-7558
Caudal GASÓLEO mín. 1°llama / mín. 2°llama - máx. 2°llama *	[kg/h]	85/294-637
Combustible: GASÓLEO 1.5°E a 20°C = 6.2 cSt = 35 sec Redwood N°1		
Funcionamiento intermitente (min. 1 parada cada 24 horas), 2 llamas progresivo o modulante		
Condicionas entorno permitido en ejercicio / almacenaje:		-15...+40°C / -20...+70°C , humedad rel. máx. 80%
Máx. temperatura aire comburente	[°C]	60
Potencia eléctrical nominal	[kW]	21
Motor ventilator	[kW]	18.5
Motor bomba	[kW]	2.2
Absorción motor ventilator	[A]	36.2
Absorción motor bomba	[A]	5.4
Absorción auxiliares	[A]	4
Alimentación eléctrica:		3~400V - 1/N~230V-50Hz
Grado de protección eléctrica:		IP40
Rumorosidad ** máx.	[dB(A)]	85
Peso quemador	[kg]	540

* Condiciones de referencia: Temperatura entorno 20°C - Presión barométricos 1013 mbar - Altitud 0 metros s.n.m.
** Presión sonora mesurada en laboratorio combustión, con quemador en función sobre caldera de prueba a 1 metro de distancia (UNI EN ISO 3746).

CAMPO DE TRABAJO

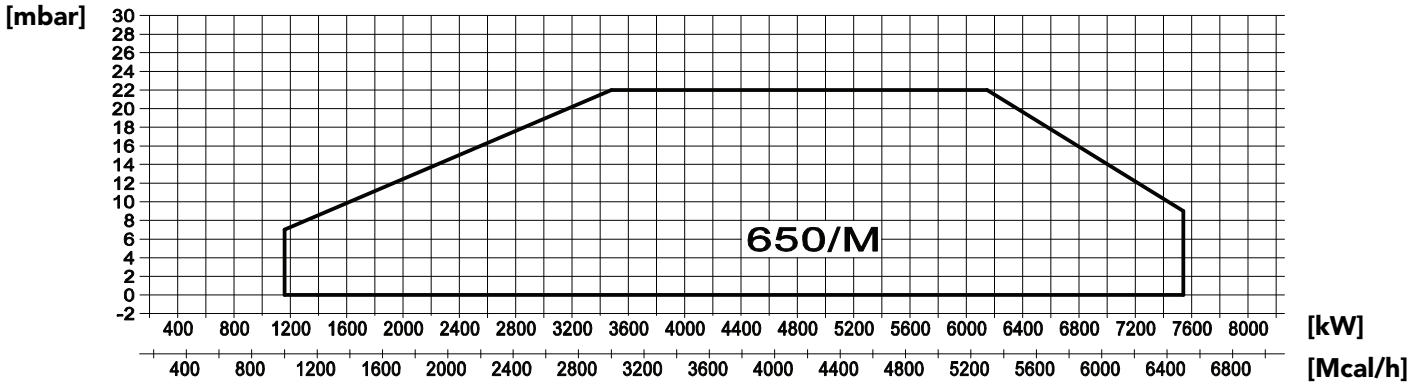

Fig. 5 X = Potencia térmica Y = Presión en la cámara de combustión

Los campos de trabajo se obtienen en calderas de prueba que son conformes a la norma EN267 y son indicativos del acoplamiento quemador-caldera. Para el correcto funcionamiento del quemador, el tamaño de la cámara de combustión debe cumplir con las normativas vigentes. En caso de incumplimiento consultar con el fabricante.

MEDIDAS [MM]

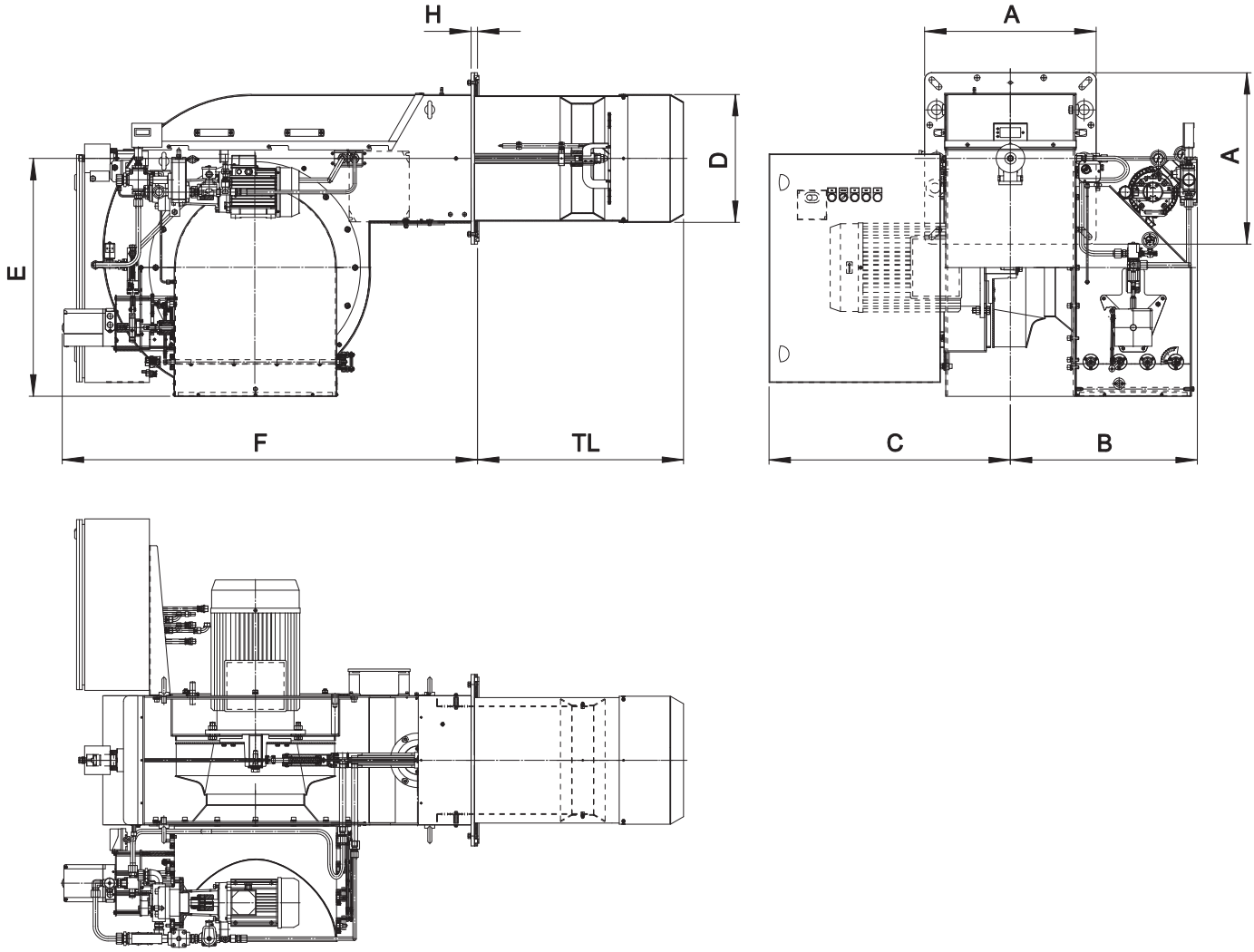

Fig. 6 Medidas

MODELO	A	B	C	D	E	F	H	TL
FGP 650/M	600	654	845	439	833	1453	22	721

PLETINA DE FIJACIÓN DEL QUEMADOR

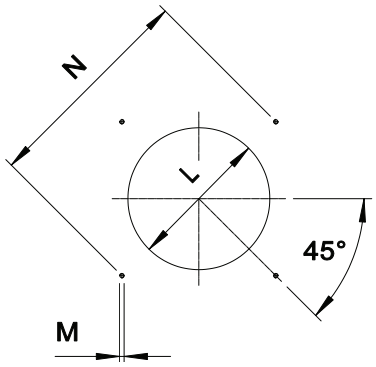

El tamaño de la pletina de fijación caldera-quemador (agujeros roscados o prisoneros) debe ser según dibujo.

Fig. 7 Pletina de fijación del quemador

MODELO		M	N min	N*	N Max	L min	L max
FGP 650/M	mm	M16	707	778	778	460	540

* Diámetro del agujero recomendado en el generador.

ESPECIFICACIONES

ESPECIFICACIONES TÉCNICAS

Quemadores de gasoleo 2 LLAMAS progresivas (hi-low flame) o MODULANTES (PID fully modulading) con la incorporación del sistema opcional kit modulación y sonda.

ESPECIFICACIONES DETALLADAS

Quemadores de gasoleo 2 LLAMAS progresivas (hi-low flame) o MODULANTES (PID fully modulading) con la incorporación del sistema opcional kit modulación y sonda; compuesto da:

- Cuerpo quemador en acero;
- Ventilador centrífugo a alta presurización con pala curvada en el interior de bajo nivel sonor;
- Cabezal de combustion con regulación de alto rendimiento y elevada estabilidad de llama completo de tobera en acero inox y disco llama en acero;
- Extracción del cabezal de combustión sin desmontar el quemador de la caldera;
- Brida y guarnición aislante para la fijación al generador;
- Camma mecánica de comando y control de quemador;
- Fotoresistencia de rilevación de la llama;
- Alimentación eléctrica trifásica;
- Arranque del motor ventilador con sistema estrella/triángulo;
- Grado de protección eléctrica: IP40;
- Presostato de seguridad para bloque la bomba en el caso de fallido o anómala funcionamiento de ventilador, causando el bloqueo del quemador;
- Servomotor para la accionamiento de la calpeta de aire y el regulador de presión del gasóleo;
- Cierre total de la clapeta de aire para reducir al minimo las pérdidas energéticas relacionada a la refrigeración de la caldera;
- Bomba para gasóleo y engranajes operado por motor eléctrico específica;
- Grupo portaboquilla con íman para el control de la aguja de ida/retorno boquilla;
- Presostato gasoleo máximo para bloque el quemador en el caso la presión del gasoleo en el retorno es superior al valor máximo de funcionamiento;
- Disposición para la adición de kit especial que permite transformar el funcionamiento del quemador a modulante, es decir, la posibilidad de proporcionar cualquier valor de potencia entre el mínimo y el máximo, dependiendo de la demanda instantánea de la carga.

COMPATIBLE A

- Normas CE;
- Directiva E.M.C. 2014/30/UE;
- Directva L.V. 2014/35/UE;
- Directiva maquínas 2014/68/EU;
- Directiva PED 97/23/CE;
- Normas de referencia: EN267 (combustible líquido) – EN 746-2 (equipos de proceso termico industrial).

MATERIAL INCLUIDO EN SUMINISTRO

- Tubos flexibles para enlace;
- Filtro de línea;
- Guarnición Isomart;
- Boquilla;
- Brida con escudo aislante;
- Placa de identificación;
- Garantía;
- Manual de instalación, uso y mantenimiento.

ACCESSORIOS

- Kit de modulación de potencia para temperatura;
- Kit de modulación de potencia para presión;
- Sonda para temperatura por 0°C a 400°C (PT 100 ohm a 0°C);
- Sonda para temperatura por 0°C a 1200°C (sonda K);
- Sonda para presión: 0-3 bar, 0-6 bar, 0-16 bar, 0-20 bar, 0-30 bar;
- Entrada de aire con reducción de nivel sonoro.

Las ilustraciones y los datos presentados son indicativos. Estando F.B.R. Bruciatori S.r.l. constantemente comprometida en el perfeccionamiento de la producción, se reserva el derecho de aportar, sin preaviso, modificaciones.