NOVAKOND serie MODULO 1K da incasso

Caldaie a condensazione da incasso NOVAKOND MODULO R SOLO RISCALDAMENTO e R/B con predisposizione per BOILER REMOTO che utilizzano uno scambiatore primario a microfiamma radiale e camera di combustione in materiale composito, rinforzata con pareti in acciaio INOX con porta fredda per un migliore isolamento termico

I PLUS DELLA SERIE NOVAKOND MODULO R e R/B:

- Facilità di accesso e manutenzione
- Scheda elettronica DIGITECH® CS
- Rendimento 4 stelle
- Classe V NOx
- Funzione memory
- Integrazione solare nella versione R/B

A richiesta: sistema di controllo remoto a distanza e sonda esterna per regolazione climatica

A **SERIE AD ALTISSIMO RENDIMENTO • CAMERA STAGNA** ★★★★

R solo riscaldamento
R/B con predisposizione per boiler remoto• riscaldamento + acqua calda sanitaria

MODELLO	Potenza termica nominale min	Potenza termica nominale max	Potenza term utile (50/30°C)	Rendimento al 100% Pn/ 30% Pn (80/60°C)	Rendimento al 100% Pn/ 30% Pn (50/30°C)	Capacità vaso di espansione impianto	Grado di protezione elettrica	Dimensioni (LxPxH)
	kW	kW	kW			litri	IP	mm
NOVAKOND MODULO R Solo riscaldamento								
NOVAKOND MODULO 1K 18 R	2,9	18	18,99	98/101,2	105,5/107,5	8	X4D	570x270x1230
NOVAKOND MODULO R/B Boiler remoto								
NOVAKOND MODULO 1K 18 R/B	2,9	18	18,99	98/101,2	105,5/107,5	7	X4D	570x270x1230

MODULO CONTENITORE in lamiera verniciata da acquistare separatamente

MODULO CONTENITORE 57 (570x270x1230)

ACCESSORI E FUMISTERIA

Termoregolazione	
	Easy remote
	WEEK Cronotermostato settimanale
	DAY Crontermostato giornaliero
	Sonda esterna
Idraulica	
	Pompa scarico condensa
	CLEANPASS® per caricamento e lavaggio impianto idraulico
	Supplemento circolatore maggiorato
	Kit antigelo
Fumisteria	
	Kit partenza sdoppiato PP Ø80/80
	KIT F/NOVAKOND MODULO Condotto orizzontale Ø80 lunghezza max 25 mt

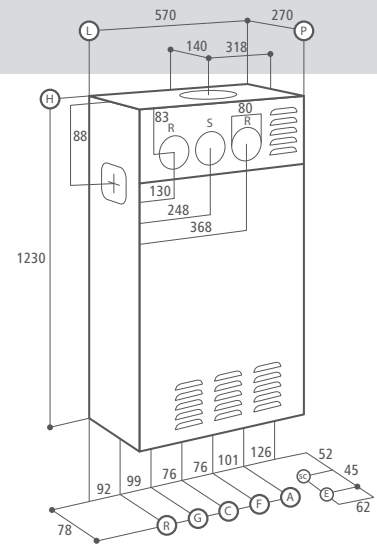

SERIE NOVAKOND MODULO

A Andata Ø 3/4" - **R** Ritorno Ø 3/4" - **F** Fredda Ø 1/2"
G Gas Ø 1/2" - **SC** Scarico condensa Ø 25 - **C** Calda Ø 1/2"

★★★★ **Elevatissimi rendimenti utili: classificazione 4 stelle secondo la Direttiva Rendimenti 92/42/CEE**

Conforme alle normative UNI EN 297 UE-EN 483 basso tenore di NOx classe 5

DOTAZIONE DI SERIE: Kit allacciamento (raccordi telescopici + rubinetto gas) - Dima di montaggio