BRÛLEURS **MIXTES GAZ/FIOUL**
SERIE **K**

Progressives & modulantes de 3488 jusqu'à 7558 kW

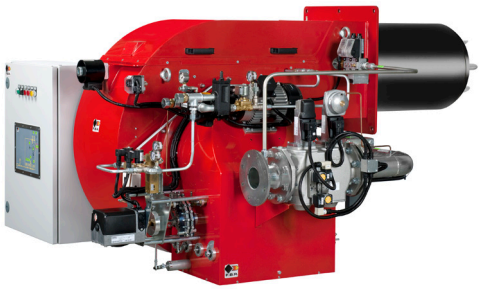

Brûleurs mixtes gaz/fioul 2 allures progressives (hi-low flame) ou modulantes (PID fully modulating) avec l'addition de système optionnel modulation et sonde (pour le contrôle de température ou pression).
Ventilateur à haute pressurisation, tête de combustion à haut rendement avec régulation et stabilité élevée de la flamme.
Egalement disponibles en versions MÉTHANE (gaz naturel) ou GPL (gaz de pétrole liquéfié) - à spécifier à l'ordre. Ligne gaz complète de vanne de travail, vanne de sécurité, pressostat gaz de min., filtre stabilisateur de pression.
Complètement assemblée, câblée et mis au point. Les éléments de protection tous en métal garantissent grande fiabilité et durée. Complets de gicleur, sélecteur de combustible, garniture isolante pour la fixation à la chaudière, tuyaux flexibles, filtre de ligne.
Disponibile aussi la version avec camme électronique.

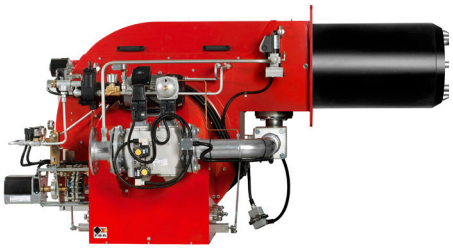

DONNÉES TECHNIQUES

MODÈLES		K 650/M MEC
Puissance thermique min-max*	Mcal/h	1000/3000-6500
	kW	1162/3488-7558
Dèbit G20 (GAZ NATUREL) min-max*	Nm ³/h	117/351-760
Dèbit G31 (GPL) min-max*	Nm ³/h	45/136-294
Combustible		GAZ NATUREL (second famille) - GPL (troisième famille)
Catégorie combustible		|2R'|2H'|2L'|2E'|2E+'|2Er'|2ELL'|2E(R)B|38/P'|3+'|3P'|38'|3R
Fonctionnement au service intermittent (min. 1 arret chaques 24 heures) 2 ètages progressives & modulantes		
Condicions milieu permis en exercice/stockage		-15..+40°C/-20...+70°C, humidité max 80%
Max température air comburant	°C	60
Pression minimum rampe gaz DN65-FS65 GAZ NATUREL/GPL*	mbar	190/86
Pression minimum rampe gaz DN80-FS80 GAZ NATUREL/GPL**	mbar	130/52
Pression minimum rampe gaz DN100-F100 GAZ NATUREL/GPL**	mbar	120/36.3
Pression minimum rampe gaz DN125-F125 GAZ NATUREL/GPL**	mbar	92/31.1
Pression maxime entrée vannes (Pe.max)	mbar	500
Dèbit FIOUL min-max*	kg/h	102/306-663
Combustible		FIOUL 1.5° E a 20°C = 6.2 cSt = 35 sec Redwood N°1
Puissance électrique nominal	kW	21
Moteur ventilateur	kW	18.5
Moteur pompe	kW	2.2
Alimentation électrique		3~400V,1/N~230V-50Hz
Degré de protection électrique		IP44
Bruit*** min-max	dB(A)	89
Poids brûleur	kg	655

20121107

* Conditions de référence: Température milieu 20°C - Pression barométriques 1013 mbar - Altitude 0 m s.n.m.
** Pression moindre d'alimentation du gaz à la rampe pour obtenir la maxime puissance du brûleur étant donné la contre pression en chambre de combustio à la valeur 0 (zéro)
*** Pression sonore déterminée en laboratoire combustion, avec brûleur en marche sur chaudière de preuve à 1 m de distance (UNI EN ISO 3746)

Las ilustraciones y los datos presentados son indicativos. Estando F.B.R. Bruciatori S.r.l. constantemente comprometida en el perfeccionamiento de la producción, se reserva el derecho de aportar, sin preaviso, modificaciones.
Les illustrations et les données reportées sont indicatives. F.B.R. Bruciatori S.r.l. engagé dans le perfectionnement continu de ses fabrications se réserve le droit d'apporter, sans préavis, modifications nècessaires à ses produits.

BRÛLEURS **MIXTES GAZ/FIOUL**
SERIE **K**

Progressives & modulantes de 3488 jusqu'à 7558 kW

COURBES ET PERFORMANCES: Puissance - Presssion à la chamber de combustion

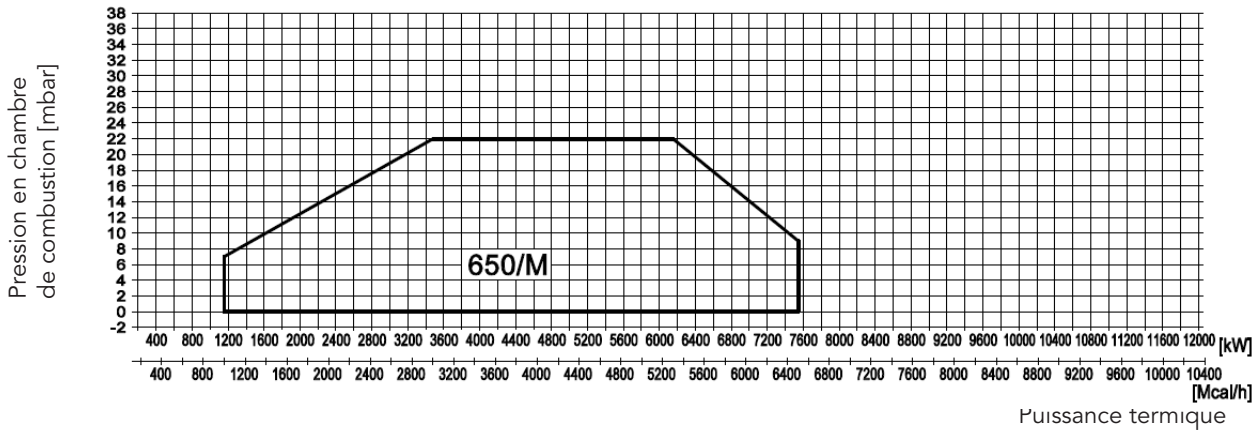

DIMENSIONS (mm)

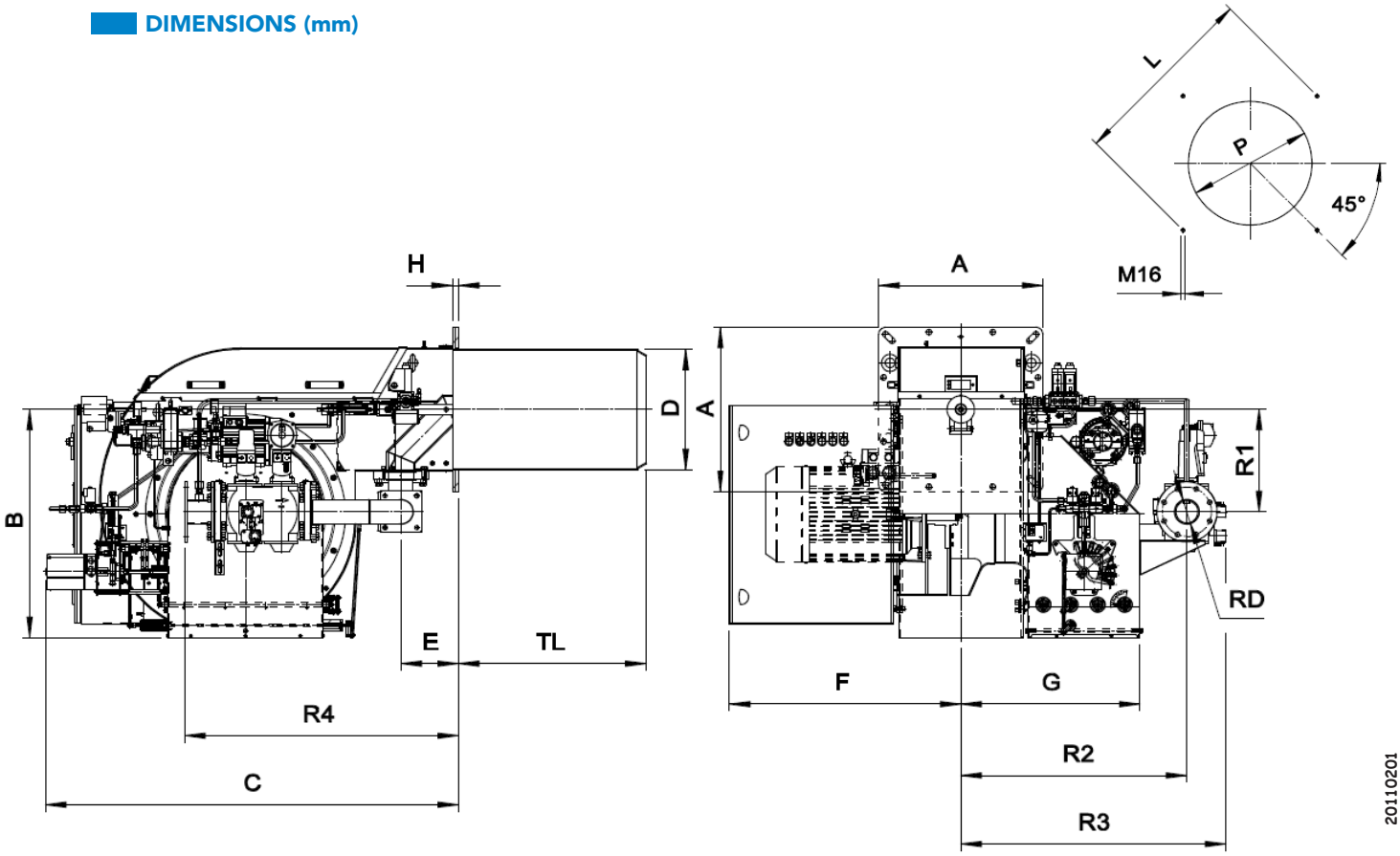

MODÈLES	A	B	C	D	E	F	G	H	TL	L min*	L max	P min	P max	R1	R2	R3	R4	RD	Poids rampe gaz
K 650/M MEC DN65	600	832	1508	448	210	845	654	22	721	707	778	460	540	373	825	957	960	DN65	22 kg
K 650/M MEC DN80	600	832	1508	448	210	845	654	22	721	707	778	460	540	373	825	957	960	DN80	24 kg
K 650/M MEC DN100	600	832	1508	448	210	845	654	22	721	707	778	460	540	373	825	968	1000	DN100	27 kg
K 650/M MEC DN125	600	832	1508	448	210	845	654	22	721	707	778	460	540	373	825	982	1050	DN125	32 kg

Las ilustraciones y los datos presentados son indicativos. Estando F.B.R. Bruciatori S.r.l. constantemente comprometida en el perfeccionamiento de la producción, se reserva el derecho de aportar, sin preaviso, modificaciones.
Les illustrations et les données reportées sont indicatives. F.B.R. Bruciatori S.r.l. engagé dans le perfectionnement continu de ses fabrications se réserve le droit d'apporter, sans préavis, modifications nècessaires à ses produits.