Low NOx CLASSE 3 EN676 _ NOx<80mg/kWh

GAS XP 60/2 CE-LX

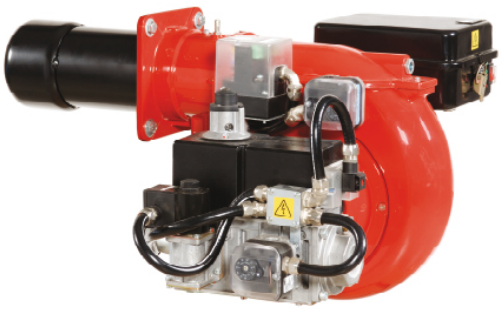

Bruciatori di gas bistadio, con scocca in alluminio,ventilatore ad elevata prevalenza, testa di combustione con regolazione ad alto rendimento ed elevata stabilità di fiamma.

Disposizione razionalizzata dei componenti con accessibilità facilitata per le operazioni di taratura e manutenzione.

Disponibili nella versione METANO (gas naturale).

Rampa gas completa di valvola di lavoro bistadio con regolazione, valvola di sicurezza, pressostato di minima pressione gas, filtrostabilizzatore di pressione fornita completamente assemblata, cablata e testata.

DATI TECNICI

MODELLO		GAS XP 60/2 CE-LX
Potenza termica min. 1° st./min. 2° st.-max 2° st. *	Mcal/h	130/200-474
Potenza termica min. 1° st./min. 2° st.-max 2° st. *	kW	151/232-550
Portata G20 (METANO) min. 1° st./min 2° st.-max 2° st.*	Nm³/h	15.4/23.7-56
Combustibile		GAS NATURALE (seconda famiglia)
Categoria combustibile		2R'|2H'|2L'|2E'|2E+'|2Er'|2ELL'|2E(R)B
Nox**	mg/kWh	<80 : classe 3 (EN 676)
Funzionamento a servizio intermittente (min. 1 arresto ogni 24 ore) bistadio		
Condizioni ambiente consentite in esercizio/stoccaggio		-15..+40°C/-20...+70°C, umidità rel. max 80%
Max temperatura aria comburente	°C	60
Pressione minima rampa gas D1" FS32 METANO***	mbar	75
Pressione minima rampa gas D1" 1/2 FS40 METANO ***	mbar	34
Pressione minima rampa gas D1" 1/2 FS50 METANO ***	mbar	29.5
Pressione massima ingresso valvole (Pe.max)	mbar	200
Potenza elettrica nominale	W	935
Motore ventilatore	W	740
Assorbimento nominale potenze	A	2
Assorbimento nominale ausiliari	A	0.5
Alimentazione elettrica		3 ~400V,1/N ~230V-50Hz
Grado di protezione elettrica		IP40
Rumorosità**** min-max	dB(A)	73-76
Peso bruciatore*****	kg	32

* Condizioni di riferimento: Temperatura ambiente 20°C - Pressione barometrica 1013 mbar - Altitudine 0 m s.l.m.
** Per ottenere le emissioni di NOx così ridotte come dichiarato occorrerà accoppiare il bruciatore su caldaie atte a questo scopo: caldaie a tre giri di fumo, a condensazione e a qualsiasi generatore a scarico diretto con carico termico non più elevato di 1,8 MW/m³
*** Pressione minima di alimentazione del gas alla rampa per ottenere la massima potenza del bruciatore considerando la contropressione in camera di combustione a valore 0 (zero)
**** Pressione sonora misurata in laboratorio combustione, con bruciatore funzionante su caldaia di prova a 1m di distanza (UNI EN ISO 3746)
***** Per bruciatori a testa lunga aggiungere kg 1 al peso

CAMPO DI LAVORO

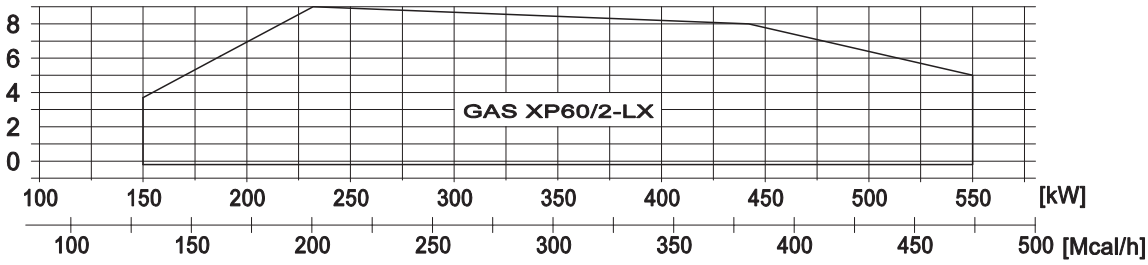

Fig. 1 X = Portata (kg/h - Mcal/h) Y = Pressione in camera di combustione (mbar)

I campi di lavoro sono ottenuti su caldaie di prova conformi alla norma EN267 e sono indicativi per gli accoppiamenti bruciatore-caldaia. Per il corretto funzionamento del bruciatore, le dimensioni della camera di combustione devono essere conformi alla normativa vigente. In caso di non conformità consultare i costruttori.

DIMENSIONI [MM]

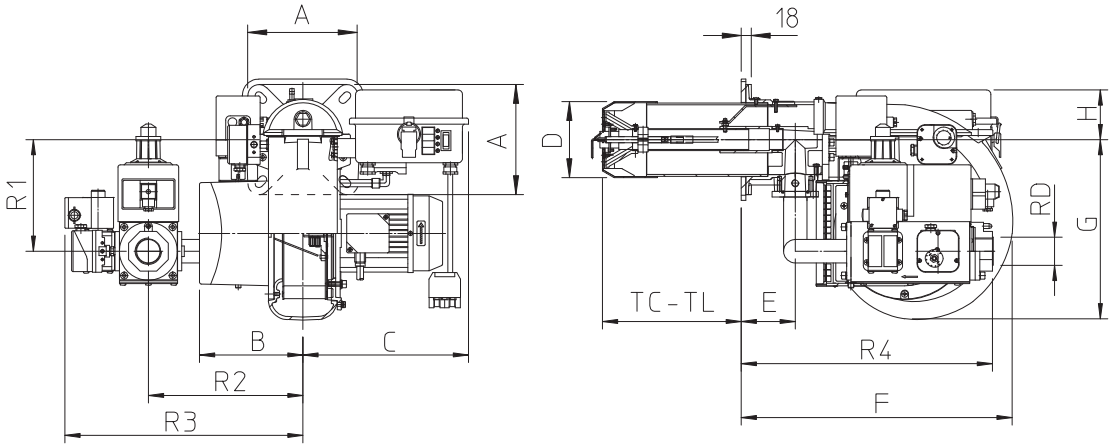

MODELLO	A	B	C	D	E	F	G	H	TC	TL
GAS XP 60/2 CE-LX - D1"-FS32	200	188	301	148	98	493	327	90	250	335
GAS XP 60/2 CE-LX - D1"1/2-FS40	200	188	301	148	98	493	327	90	250	335
GAS XP 60/2 CE-LX - D1"1/2-FS50	200	188	301	148	98	493	327	90	250	335

MODELLO	R1	R2	R3	R4	RD	Peso rampa gas
GAS XP 60/2 CE-LX - D1"-FS32	171	280	411	354	Rp 1	10 kg
GAS XP 60/2 CE-LX - D1"1/2-FS40	203	280	432	456	Rp 1 1/2	17 kg
GAS XP 60/2 CE-LX - D1"1/2-FS50	203	280	432	456	Rp 1 1/2	19 kg

FLANGIA FISSAGGIO BRUCIATORE

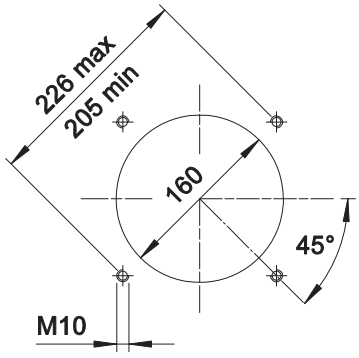

Le dimensioni della flangia di fissaggio bruciatore (fori filettati o prigionieri) devono essere come da disegno.

Le illustrazioni e i dati riportati sono indicativi. F.B.R. Bruciatori S.r.l. si riserva il diritto di apportare, senza obbligo di preavviso, tutte le modifiche opportune, per l'evoluzione dei propri prodotti.