BRUCIATORI DI **GAS**
SERIE **X/F**

Monostadio per forni da pane da 23 a 349 kW

Bruciatori di gas monostadio, con scocca in alluminio, cofano di protezione in acciaio e specifiche per l'applicazione su forni industriali e forni per panificazione, testa di combustione con regolazione ad alto rendimento ed elevata stabilità di fiamma.
Dimensioni compatte e disposizione razionalizzata dei componenti con accessibilità facilitata per le operazioni di taratura e manutenzione.
Disponibili nelle versioni METANO (gas naturale) o G.P.L. (da specificare all'ordine) su richiesta versioni specifiche gas città o biogas.
Rampa gas completa di valvola di lavoro con regolazione , valvola di sicurezza, pressostato di minima pressione gas, filtrostabilizzatore di pressione, fornita completamente assemblata, cablata e testata.
Completi di connettore spina/presa a 7 poli, flangia e guarnizione isolante per il fissaggio al forno.

DATI TECNICI

MODELLO		GAS X1 F	GAS X2 F	GAS X3 F	GAS X4 F	GAS X5 F
Potenza termica min-max *	Mcal/h	20-50	35-80	60-150	100-200	130-300
	kW	23-58	40.5-93	70-174	116-232	151-349
Portata G20 (METANO) min-max*	Nm ³/h	2.3-5.8	4.1-9.4	7-17.4	11.6-23.2	15.2-35
Portata G31 (GPL) min-max *	Nm ³/h	0.9-2.3	1.6-3.6	2.7-6.5	4.5-9	5.8-13.5
Combustibile		GAS NATURALE (seconda famiglia) - GPL (terza famiglia)				
Categoria combustibile		|2R'|2H'|2L'|2E'|2E+'|2Er'|2ELL'|2E(R)B|38/P'|3+'|3P'|38'|3R				
Funzionamento a servizio intermittente (min. 1 arresto ogni 24 ore) monostadio						
Condizioni ambiente consentite in esercizio/stoccaggio		-15..+40°C/-20...+70°C, umidità rel. max 80%				
Max temperatura aria comburente	°C	60	60	60	60	60
Pressione minima rampa gas D1/2"-S METANO/GPL**	mbar	14/31	-	-	-	-
Pressione minima rampa gas D3/4"-S METANO/GPL**	mbar	-	18/24	-	-	-
Pressione minima rampa gas D1"-S METANO/GPL**	mbar	-	-	14-31	14/21	27/33
Pressione minima rampa gas D1"1/4-S METANO/GPL**	mbar	-	-	-	-	16/25
Pressione massima ingresso valvole (Pe.max)	mbar	60	360	360	360	360
Potenza elettrica nominale	W	110	130	200	226	540
Motore ventilatore	W	75	75	110	200	370
Assorbimento nominale	A	0.6	0.6	0.9	1.1	2.4
Alimentazione elettrica		1/N~230V-50Hz				
Grado di protezione elettrica		IP40	IP40	IP40	IP40	IP40
Rumorosità*** min-max	dBA	59-60	60-61	64-66	64-66	67-71
Peso bruciatore	kg	13	13	16	18	29

* Condizioni di riferimento: Temperatura ambiente 20°C - Pressione barometrica 1013 mbar - Altitudine 0 m s.l.m.
** Pressione minima di alimentazione del gas alla rampa per ottenere la massima potenza del bruciatore considerando la contropressione in camera di combustione a valore 0 (zero)
*** Pressione sonora misurata in laboratorio combustione, con bruciatore funzionante su caldaia di prova a 1 m di distanza (UNI EN ISO 3746)

PA 20110907

Le illustrazioni e i dati riportati sono indicativi. F.B.R. Bruciatori S.r.l. si riserva il diritto di apportare, senza obbligo di preavviso, tutte le modifiche opportune, per l'evoluzione dei propri prodotti.
The illustrations and data here shown are indicative. F.B.R. Bruciatori S.r.l. reserves the right to bring, without any obligation of warning, any changes that would be appropriate to the continuing development of their products.

CAMPO DI LAVORO: Potenza termica - Pressione in camera di combustione

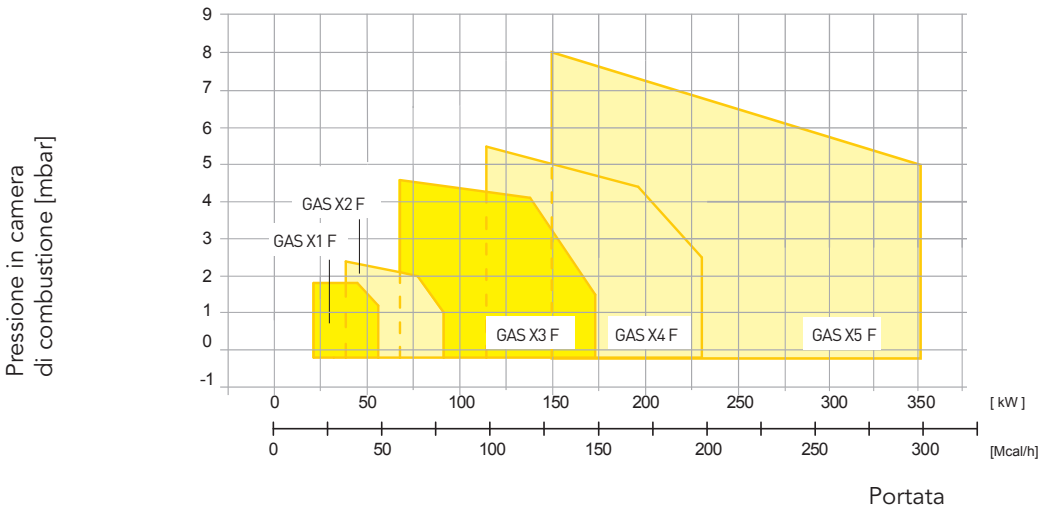

DIMENSIONI DI INGOMBRO (mm)

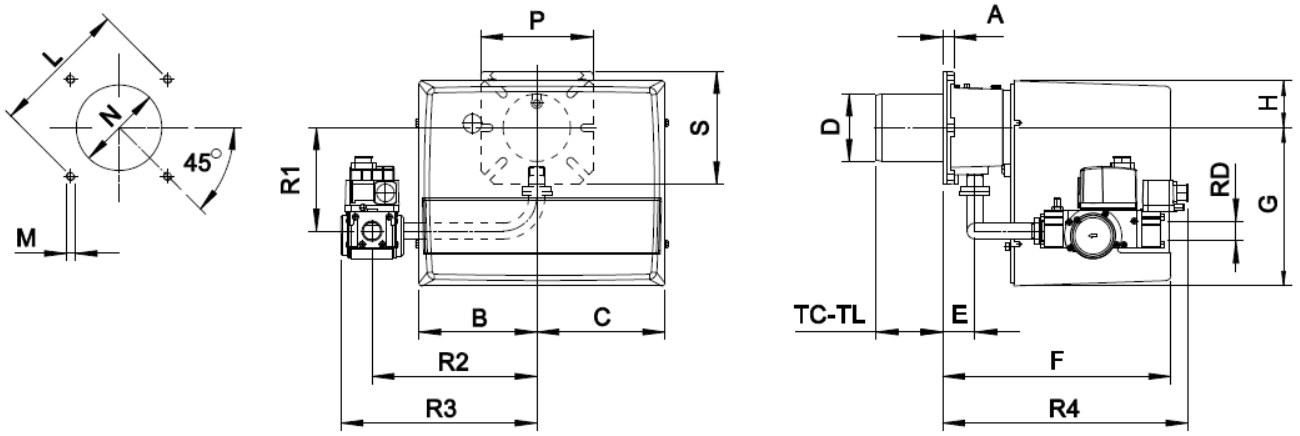

* Dimensione di collegamento tra bruciatore e generatore consigliata

MODELLO	A	B	C	D	E	F	G	H	L min	L*	L max	M	N min	N*	N max	P	S	TC	TL	R1	R2	R3	R4	RD
GAS X1 CE F - D1/2"-S	15	162	175	90	43	305	210	65	130	150	170	M8	100	110	130	150	150	90	150	132	200	254	240	1/2"
GAS X2 CE F - D3/4"-S	15	162	175	90	43	305	210	65	130	150	170	M8	100	110	130	150	150	90	150	138	220	262	328	3/4"
GAS X3 CE F - D1"-S	16	185	195	108	54	340	248	70	150	170	170	M8	120	130	140	190	150	130	250	168	280	337	361	1"
GAS X4 CE F - D1"-S	20	185	195	125	78	368	248	70	170	205	226	M10	130	140	160	200	200	160	280	173	280	337	385	1"
GAS X5 CE F - D1"-S	18	207	213	138	98	462	310	90	205	205	226	M10	150	150	180	200	200	250	335	160	305	362	403	1"
GAS X5 CE F - CT-D1"-S	18	207	213	138	98	462	310	90	205	205	226	M10	150	150	180	200	200	250	335	160	305	480	403	1"
GAS X5 CE F - D1"1/4-S	18	207	213	138	98	462	310	90	205	205	226	M10	150	150	180	200	200	250	335	160	305	362	450	1"1/4
GAS X5 CE F - CT-D1"1/4-S	18	207	213	138	98	462	310	90	205	205	226	M10	150	150	180	200	200	250	335	160	305	480	450	1"1/4

PA 20110907

Le illustrazioni e i dati riportati sono indicativi. F.B.R. Bruciatori S.r.l. si riserva il diritto di apportare, senza obbligo di preavviso, tutte le modifiche opportune, per l'evoluzione dei propri prodotti.
The illustrations and data here shown are indicative. F.B.R. Bruciatori S.r.l. reserves the right to bring, without any obligation of warning, any changes that would be appropriate to the continuing development of their products.